マイコンキットと電子工作キットの通販ショップ

マイコンキットドットコム

www.MYCOMKITS.com

MK-401　製作簡単で大出力！小型 25W ハイパワーモノラルオーディオアンプキット

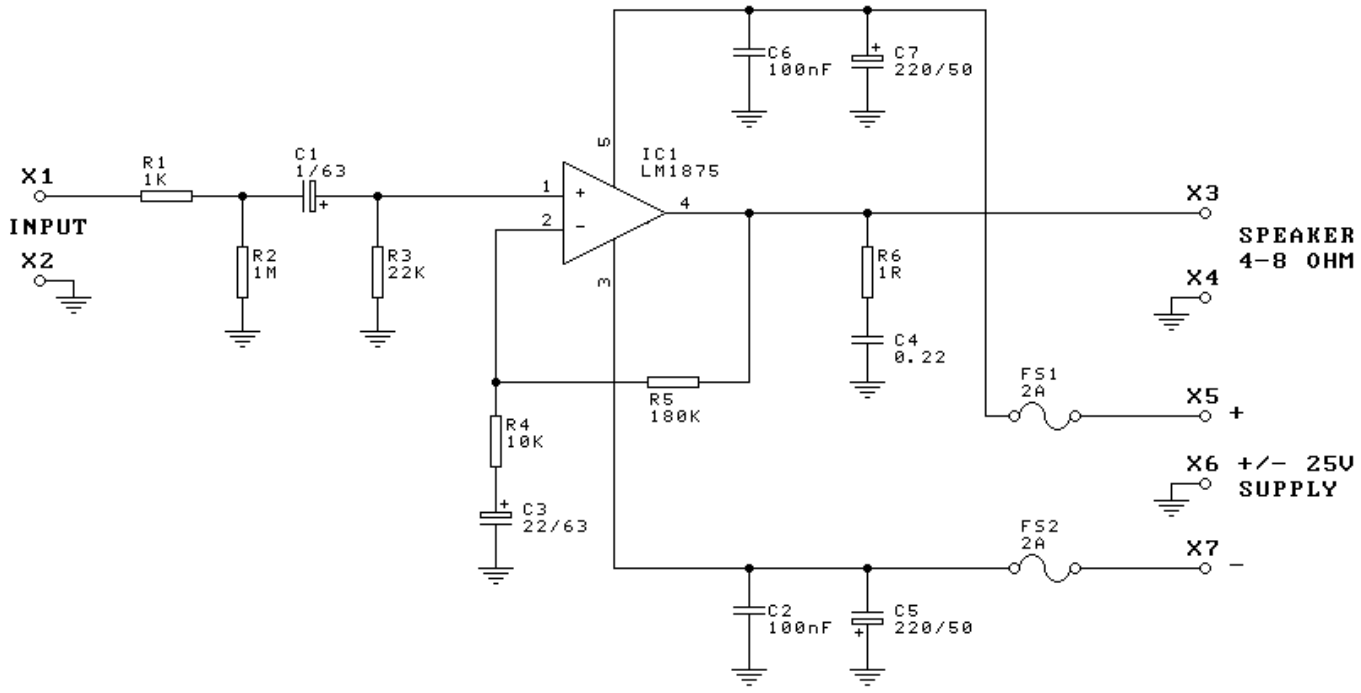
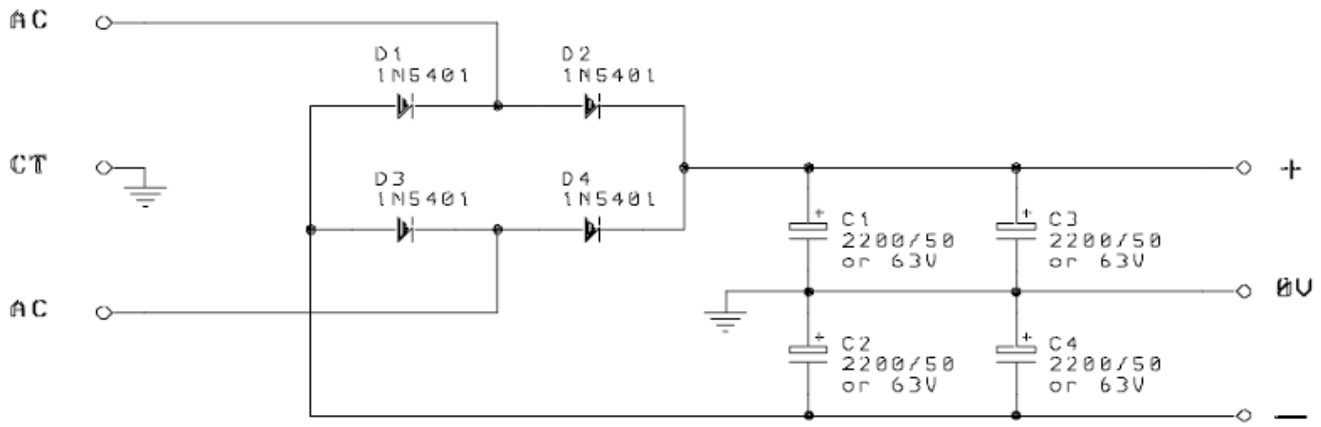
+/-25V電源回路例